45x90 ELOKSALLI SİGMA ALÜMİNYUM PROFİL EKONOMİK SERİ

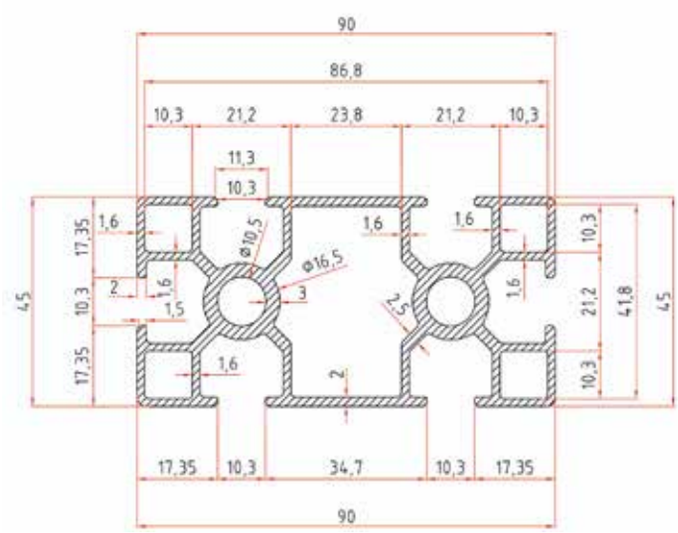

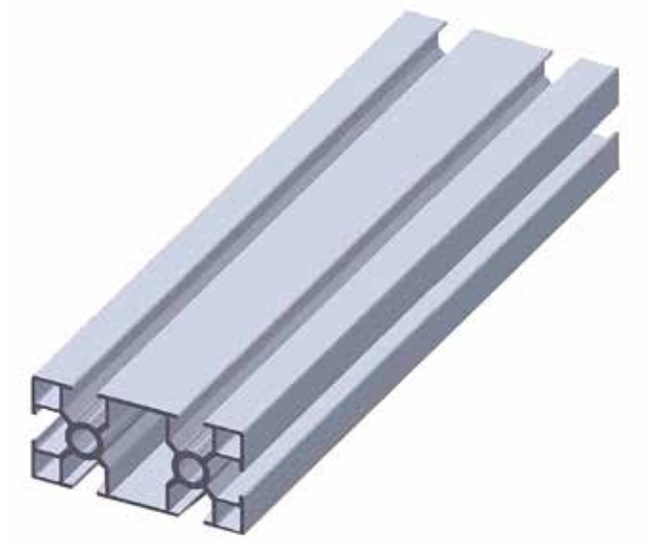

Stok Kod Stock Code	M	Kesit Ölçüleri Section Surroundings (mm)	Kesit Çevresi Perimeters of the Edges (mm)	Alan Area mm2	Kg/m
765 045 092	AL	45 x 90	514	937,2	2,667

80 x 80 ELOKSALLI ALÜMİNYUM PROFİL

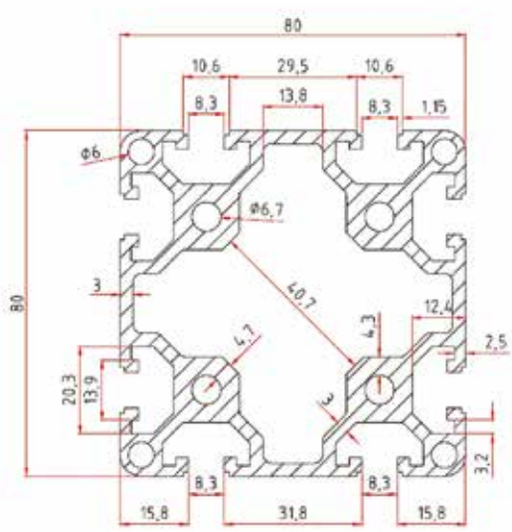

Stok Kod Stock Code	M	A	B	Kesit Çevresi Perimeters of the Edges (mm)	Alan Area mm2	Kg/m	L (m)
765 080 080	AL	80	80	1127	1893,69	5,388	5